Innovation
that excites

NISSAN
GT-R

La progression d'une **LÉGENDE** ne se chronomètre pas. Elle ne s'exprime pas en puissance d'accélération. Encore moins en francs suisses. Le potentiel légendaire réside dans une obsession du détail. Et dans la conviction inébranlable qu'un vrai bolide doit aussi être performant au quotidien. Pour chacun. Partout. En tout temps. Une supercar de légende doit être raffinée à l'extrême mais performer de manière à chambouler l'univers automobile. Nous sommes fiers de présenter la nouvelle NISSAN GT-R. Supercar de référence aux prouesses internationales, elle est déjà entrée dans la légende. Mais son but ultime restera toujours **L'ENTHOUSIASME** absolu de son pilote.

Consommation de carburant en l/100 km : urbaine 17.0, extra-urbaine 8.8, mixte 11.8 ; émissions de CO_2 combinées : 275 g/km (procédé de mesure selon la norme UE) ; catégorie de rendement énergétique G. Émissions de CO_2 générées par la production de carburant : 62 g/km. Ø des émissions de CO_2 de toutes les voitures neuves vendues en Suisse : 133 g/km.

PERFORMANCE **SANS UN MILLIMÈTRE DE COMPROMIS**

Pour atteindre des performances absolues, la carrosserie de la nouvelle NISSAN GT-R a été optimisée sous toutes ses coutures. La déperdition énergétique de seulement 1% due aux interférences a été aux yeux des ingénieurs de la GT-R un motif suffisant pour redessiner un montant C plus épuré afin de réduire encore le coefficient de traînée.

DES PASSAGES DE RAPPORTS ÉCLAIR EN 0.15 SECONDE.

Le temps nécessaire pour changer de vitesse est autant de temps perdu pendant lequel la puissance n'est plus transmise au sol. La boîte de vitesses séquentielle six rapports, à double embrayage, équipée de palettes au volant de la GT-R permet en mode R de changer de régime en 0.15 seconde.

Deux embrayages mais seulement deux pédales. La boîte de vitesses automatique de la NISSAN GT-R est équipée de deux disques d'embrayage, le premier dédié aux rapports pairs et le deuxième aux rapports impairs. La technologie avancée anticipe les souhaits du conducteur et présélectionne le prochain rapport grâce au deuxième embrayage. La transmission va jusqu'à réaliser un talon-pointe automatique au rétrogradage pour plus de d'efficacité et d'adrénaline. Votre jambe gauche devra s'avouer vaincue face à tant de performance et de technologie.

La performance au bout des doigts : les palettes redessinées sont ergonomiquement placées pour assurer des passages de vitesses éclair, peu importe la position du volant.

0.15 SECONDE

ELLE N'EN A
PAS L'AIR.

Vous avez devant vous la NISSAN GT-R version 2017. Une ligne au design emblématique, reconnaissable entre toutes. Pour transposer sur la route l'expérience de NISSAN en aérodynamisme de compétition, les ingénieurs de la NISSAN GT-R ont accompli 2 ans d'études dans la soufflerie du groupe Lotus en Europe, puis 18 mois d'optimisation à Yoshitaka Suzuka, au Japon. Le résultat surprenant : la spacieuse NISSAN GT-R fend l'air comme un petit bolide biplace, à châssis surbaissé et moteur central.

COEFFICIENT DE TRAÎNÉE DE 0.26
Ailettes sur la lame avant, nouveau montant C, élargissement du bas du bouclier arrière – la NISSAN GT-R affiche un nouveau style.

APPUI AÉRODYNAMIQUE DE 160 KG
Nouveau bouclier avant, capot renforcé, jupes latérales redessinées – l'appui dynamique est accru, la gestion des flux optimisée, le système de refroidissement des équipements du véhicule amélioré, le grip maximisé. Stabilité, confiance, contrôle : le tiercé gagnant de la technologie de compétition NISSAN.

LE NOUVEL ÉCHAPPEMENT EN TITANE DE SÉRIE OPTIMISE LE REFROIDISSEMENT.

L'APPUI DYNAMIQUE ACCRU DU NOUVEL AILERON ARRIÈRE AMÉLIORE LA TRACTION.

LE CAPOT RENFORCÉ NE SE DÉFORME PAS À GRANDE VITESSE ; L'ÉCOULEMENT D'AIR EST CONTINU.

LA CALANDRE ÉLARGIE FACILITE L'ÉCOULEMENT DE L'AIR POUR UN MEILLEUR REFROIDISSEMENT DU MOTEUR.

570 CHEVAUX –

UN MÊME OBJECTIF.

La NISSAN GT-R met l'adhérence et le plaisir de conduire au diapason. Si sa conception amortit les irrégularités de la chaussée et les bruits, vous ne renoncez à aucune sensation de pilotage. Elle est d'une efficacité et d'une précision à toute épreuve. À basse vitesse en ville par exemple, la direction est souple pour une manœuvrabilité hors pair – mais la précision reste impeccable pour vous faufiler dans la circulation. Votre conduite est des plus sereines et les poussées d'adrénaline ne procurent que des émotions positives.

L'exceptionnelle puissance de freinage de la NISSAN GT-R vous permet d'aborder les virages à bien plus grande vitesse. Son secret : la traction intégrale. Celle-ci permet aussi d'accélérer bien plus tôt pour sortir du virage. Quelle différence par rapport à une traction arrière qui vous oblige normalement à attendre la fin de la courbe avant de remettre les gaz !

L'ÉQUILIBRE PARFAIT

Même si la répartition statique des masses à 50:50 est généralement considérée comme idéale pour une sportive, nos ingénieurs sont arrivés à une autre conclusion : leur formule magique est 54% à l'avant et 46% à l'arrière. Au vertex de la courbe, quand le pilote accélère, le poids est transposé à l'arrière et l'équilibre 50:50 est alors automatique. Résultat : encore plus de contact au sol au niveau des pneus, des virages plus rapides et un contrôle inédit.

3.8 L V6

FI DES CONVENTIONS.

Les ingénieurs NISSAN savent mieux que quiconque qu'un moteur de grosse cylindrée n'est pas forcément signe de performance ultime et peut s'avérer lourd et peu efficient. C'est pourquoi le moteur de la NISSAN GT-R est de taille adéquate et ne laisse pas imaginer l'étendue de sa puissance. Ce V6 3.8 litres suralimenté par deux turbocompresseurs développe 570 ch (419 kW) et 637 Nm de couple.

Pour réaliser cette prouesse technique, aucun détail n'a été laissé au hasard. Par exemple, les cylindres sont traités au plasma pour une stabilité absolue du matériau lors de fortes sollicitations. Ce procédé limite les frictions pour permettre au moteur de tourner plus librement. L'usure est moindre, le refroidissement plus efficace – une méthode brillantissime pour un moteur durablement performant.

570 ch (419 kW)

UN MOTEUR EST COMME UN ATHLÈTE :

mieux il respire, plus il performe. Véritable pièce d'orfèvrerie, le moteur de la NISSAN GT-R bénéficie d'une admission séparée pour chacune des deux rangées de cylindres. Il est également associé à un système d'admission d'air secondaire qui permet de chauffer le catalyseur plus rapidement pour réduire les émissions polluantes. Performante, la GT-R est aussi certifiée ULEV (norme américaine – Ultra Low Emissions Vehicle).

637 NM DE COUPLE

Consommation de carburant en l/100 km : urbaine 17.0, extra-urbaine 8.8, mixte 11.8 ; émissions de CO_2 combinées : 275 g/km (procédé de mesure selon la norme UE) ; catégorie de rendement énergétique G. Émissions de CO_2 générées par la production de carburant : 62 g/km. Ø des émissions de CO_2 de toutes les voitures neuves vendues en Suisse : 133 g/km

6 ÉTRIERS À PISTONS.

Pour stopper les ardeurs du V6 bi-turbo de la NISSAN GT-R, la supercar est équipée d'un système de freinage à la hauteur de ses performances. Les disques flottants (390 mm à l'avant, 380 mm à l'arrière) sont taillés dans un seul bloc d'aluminium – pour plus de robustesse et un gain de poids. Combinés à des étriers ultrarigides (6 pistons à l'avant et 4 pistons à l'arrière), ils assurent à la NISSAN GT-R une puissance de décélération aussi impressionnante que son accélération.

CAPTIVANTE.

MÊME À L'ARRÊT.

PERFECTIONNÉE

AU FIL DES DÉCENNIES.

Chaque détail est un chef-d'œuvre. Les aérateurs orientables ont été dessinés par un expert qualité pour fonctionner pendant des années. Les commandes sont le fruit d'une haptique étudiée. Le matelassage cousu main sublime la sellerie de cuir souple. Pour le plaisir de tous les sens.

Le luxe sied aux performances de pointe.

FAIRE CORPS.

Conçue avec amour du détail, votre nouvelle NISSAN GT-R vous ira comme un gant. Instantanément. Ergonomie, intuitivité, deux fois moins d'instruments et commandes : votre plaisir de conduire s'en trouvera décuplé.

ÉCRAN LCD
Le grand écran tactile 8" a été entièrement redessiné pour le nouveau millésime et regroupe toutes les informations essentielles – audio, navigation, affichage multifonction paramétrable.

3 MODES DE CONDUITE
Le système dynamique offre les réglages spécifiques (transmission, suspension des roues et contrôle de la stabilité VDC) pour la conduite sur route, sur circuit ou tout autre mode intermédiaire. La flexibilité de compétition sur simple pression d'une commande.

DISPLAY COMMANDER
Cette commande vous permet de sélectionner les informations qui vous sont essentielles pour affichage sur l'écran 8". Avec la molette ou par une pression latérale, vous naviguez dans les menus.

1 HOMME MOTEUR

UN CHEF-D'ŒUVRE – JUSQU'À L'ÉCHAPPÉE BELLE.

Soulevez le capot de la GT-R pour découvrir un objet de pure passion. Chaque moteur est assemblé à la main par un seul Takumi : seuls cinq techniciens légendaires de NISSAN ont l'honneur de porter ce titre. Ce terme japonais désigne un artisan dont l'expertise s'est perfectionnée au fil d'années de dévouement et de travail. À eux quatre, les Takumi cumulent plus de 100 ans de savoir-faire.

Le souci de la perfection les pousse à inspecter chacune des pièces qui composent leur chef-d'œuvre. Ils finissent par apposer leur signature sur une plaque fièrement exhibée au sommet du bloc moteur : « Nous mettons notre âme dans chaque moteur en espérant transmettre notre passion au client. »

TOUT L'ART DU FAIT MAIN.

À l'ère de la production de masse, l'artisanat reste encore à l'honneur. La NISSAN GT-R posait des défis qui exigeaient l'expertise de nos maîtres-artisans. L'échappement d'un moteur toujours plus puissant nécessitait notamment un système de refroidissement plus efficace. La solution : le titane. Un métal connu pour être délicat à travailler. Des spécialistes ont donc façonné le pot en titane de chaque GT-R et en ont pris le montage en main – plus qu'un chef-d'œuvre, une pièce unique !

POUR LA NISSAN GT-R
L'AMÉLIORATION CONTINUE.

La passion est notre moteur. Le Nürburgring est l'épreuve ultime pour les supercars. Les constructeurs du monde entier s'y rendent pour développer et tester leurs véhicules les plus performants. Émulation oblige, entre les meilleurs des meilleurs, les records tombent régulièrement.

Lors de ses premiers essais en 2007, la NISSAN GT-R fait une entrée remarquée en se hissant directement à la première place avec un chrono record de 7 minutes 38 secondes et 5 dixièmes, du jamais vu pour une voiture de série. En 2009, la NISSAN GT-R réitère l'exploit avec un chrono de 7 minutes 26 secondes 7 dixièmes. Ce qui pourrait constituer un aboutissement pour certains n'est que le début pour les ingénieurs NISSAN : pourquoi se limiter à un seul tour de circuit ? Ils décident alors de démontrer la fiabilité de la supercar en engageant en 2012 une NISSAN GT-R de série aux 24h du Nürburgring, face à de véritables voitures de course. La NISSAN GT-R ne se contente pas simplement de terminer ce marathon : la supercar arrive première de sa catégorie.

L'amélioration continue frappe encore le 30 septembre 2013 : la nouvelle NISSAN GT-R NISMO équipée du pack N-Attack réalise le chrono incroyable de 7:08.679. Elle devient ainsi la supercar de série la plus rapide sur le Nürburgring et la NISSAN GT-R conserve son titre de 4 places la plus rapide au monde. Les scènes de liesse laissent rapidement place à la reprise du travail : quand certains voient la ligne d'arrivée, nous voyons le début d'un autre tour.

L'ENFER VERT

Bienvenue au Nürburgring, piste de tous les superlatifs, lieu de pèlerinage pour amoureux de mécanique : 20.8 kilomètres, 73 virages qui se succèdent sur un tracé légendaire au cœur du pittoresque massif de l'Eifel en Allemagne. La NISSAN GT-R en a fait son terrain de chasse favori en y enchaînant des milliers de kilomètres et en enregistrant des chronos que seule une poignée de voitures de série peut approcher.

Consommation de carburant en l/100 km : urbaine 17.0, extra-urbaine 8.8, mixte 11.8 ; émissions de CO_2 combinées : 275 g/km (procédé de mesure selon la norme UE) ; catégorie de rendement énergétique G. Émissions de CO_2 générées par la production de carburant : 62 g/km. Ø des émissions de CO_2 de toutes les voitures neuves vendues en Suisse : 133 g/km.

NISSAN GT-R TRACK EDITION ET NISSAN GT-R NISMO.
OPTIMISÉES SANS COMPROMIS POUR PLUS DE
PERFORMANCE **SUR CIRCUIT.**

NISSAN GT-R TRACK EDITION ENGINEERED BY NISMO

Un beau palmarès en héritage.
La nouvelle NISSAN GT-R Track Edition engineered by NISMO a de qui tenir et promet des sensations fortes même sur route. Aussi dynamique et performante que la GT-R NISMO, aussi confortable et raffinée que la GT-R Black Edition – la Track Edition est la version que vous attendiez.

Sur la base de la Black Edition, la nouvelle NISSAN GT-R Track Edition bénéficie de finitions NISMO sur mesure pour une sportivité à toute épreuve et encore plus de performances.

La Track Edition profite ainsi du même recalibrage des suspensions de roues, du même type de stabilisateurs avant et arrière et du même système NISMO Bilstein® DampTronic que la GT-R NISMO.

Équipée de sièges baquets RECARO® en fibre de carbone, chaussée de pneus GT-R NISMO montés sur jantes NISMO à 6 branches, à carrosserie renforcée, collée spécifiquement départ usine pour une meilleure maniabilité sur circuit, la nouvelle NISSAN GT-R Track Edition engineered by NISMO enchaîne encore plus rapidement les virages.

NISSAN GT-R NISMO

LA VERSION ULTIME D'UNE VOITURE LÉGENDAIRE.

600 ch (441 kW)

La victoire pour seul leitmotiv. Depuis 1984, NISSAN Motorsport – NISMO – est le département compétition de NISSAN. L'aventure a débuté il y a plus de 30 ans avec une poignée d'ingénieurs NISSAN passionnés et talentueux. Depuis, NISMO est synonyme d'expertise, de performance et de domination sur les circuits du monde entier. Les véhicules créés par les ingénieurs NISMO n'ont qu'un seul objectif : vous offrir l'extraordinaire chaque fois que vous voyez le logo NISMO. La NISSAN GT-R NISMO est fruit d'une quête sans relâche de la perfection, nourrie par une obsession de la performance sans limite.

Consommation de carburant en l/100 km : urbaine 17.0, extra-urbaine 8.8, mixte 11.8 ; émissions de CO_2 combinées : 275 g/km (procédé de mesure selon la norme UE) ; catégorie de rendement énergétique G. Émissions de CO_2 générées par la production de carburant : 62 g/km. Ø des émissions de CO_2 de toutes les voitures neuves vendues en Suisse : 133 g/km.

MOTEUR

VR38 bi-turbo
Une motorisation conçue pour les exigences d'une supercar du XXIe siècle : le VR38 est un véritable moteur hautes performances qui surprendra par son niveau d'efficience énergétique et d'écoconduite.

Turbocompresseurs IHI intégrés
Chaque rangée de cylindres dispose de son propre turbo de marque IHI. Afin d'optimiser la circulation des gaz d'échappement, le turbo et le collecteur d'échappement forment une seule et même pièce et un échangeur air-air optimise le refroidissement. Enfin, le contrôle électronique des turbos limite au maximum le temps de réponse à l'accélération.

570 ch (419 kW)

L'équilibre parfait entre cylindrée et puissance

Bloc fermé et structure en échelle
Le bloc moteur a la particularité d'être fermé : le pourtour des cylindres est ajouré au minimum pour permettre une solidité hors norme. Il adopte également une architecture en échelle, idéale pour supporter le vilebrequin soumis aux contraintes générées par le couple moteur délivré – et quand on connaît le niveau ahurissant de ce couple, on comprend l'enjeu. Pour un gain de poids et plus de solidité, le réservoir d'huile et les couvercles de soupapes sont en alliage de magnésium.

Système d'admission et collecteur d'échappement indépendants
Pour encore plus de puissance et un meilleur temps de réponse qu'un moteur atmosphérique, chaque rangée de cylindres du VR38 possède son propre turbo, son propre intercooler et son propre catalyseur. L'admission et l'échappement sont ainsi indépendants de chaque côté du V6 : les flux d'admission sont intensifiés et la contre-pression à l'échappement réduite.

Alésage pulvérisé au plasma
Contrairement à un moteur conventionnel dont les cylindres sont revêtus de fonte, les cylindres de la NISSAN GT-R sont traités au plasma pour une stabilité absolue du matériau lors de fortes sollicitations. Ce procédé permet d'augmenter la puissance, d'optimiser la consommation de carburant et de réduire le poids du moteur d'environ 3 kg.

Radiateur d'huile avec thermostat
Pour une stabilité optimale de la température d'huile, le moteur de la NISSAN GT-R est équipé d'un radiateur d'huile avec thermostat. Une pompe à huile additionnelle est également utilisée pour alimenter les turbos même lors de fortes accélérations latérales, comme on en connaît en compétition.

TRANSMISSION

La plateforme Premium Midship (PM) de la GT-R place les boîtes de vitesses et de transfert ainsi que l'entraînement d'essieu vers l'arrière sans utiliser de carters d'arbre de transmission. Les suspensions restent indépendantes ; l'adhérence de chacune des roues est optimisée.

NISSAN a pu proposer ainsi la 1re traction intégrale à système boîte-pont (Transaxle) montée à l'arrière. Les arbres de transmission et les cardans sont placés le plus bas possible pour abaisser le centre de gravité et offrir un meilleur contrôle.

Système de lubrification à carter sec
Pour assurer la stabilité de la pression d'huile de la transmission même lors de fortes accélérations latérales, un système de lubrification à carter sec est utilisé. Ce procédé consiste à asperger l'huile sous pression directement sur les pignons pour réduire les frottements et améliorer la fiabilité.

GR6

Première voiture au monde à transmission intégrale avec train arrière indépendant et boîte de vitesses à l'arrière

Transmission intégrale ATTESA E-TS®
Cette transmission intégrale est à dominante propulsion et peut envoyer jusqu'à 50% du couple aux roues avant en se basant sur des paramètres comme la vitesse, l'accélération latérale, l'angle du volant, le patinage des roues, le revêtement de la route ou encore l'angle de glisse de la voiture. Un système basé sur un gyroscope calcule la différence entre l'angle de rotation désiré par le conducteur et celui pris par la voiture, puis corrige la trajectoire en ajustant le couple transmis à chaque roue.

Consommation de carburant en l/100 km : urbaine 17.0, extra-urbaine 8.8, mixte 11.8 ; émissions de CO_2 combinées : 275 g/km (procédé de mesure selon la norme UE) ; catégorie de rendement énergétique G. Émissions de CO_2 générées par la production de carburant : 62 g/km. Ø des émissions de CO_2 de toutes les voitures neuves vendues en Suisse : 133 g/km.

AÉRODYNAMISME

Objectif : un aérodynamisme absolu
L'ADN NISMO : des pièces de carrosserie redessinées et une ligne modifiée pour une efficacité maximale. Résultats : appui dynamique accru, coefficient de traînée abaissé et système de refroidissement des équipements du véhicule amélioré.
- Pare-chocs avant
- Calandre
- Capot
- Bas de caisse
- Montant C
- Pare-chocs arrière

Les ingénieurs NISSAN ont décidé de faire de l'air un allié en prenant le contre-pied des idées reçues en matière d'aérodynamisme. Généralement, un coefficient de traînée (Cx) réduit impose un faible appui aérodynamique. La plateforme Premium Midship de la NISSAN GT-R permet néanmoins de concilier un fort appui aérodynamique et un coefficient de traînée record de 0.26. La gestion optimisée des flux d'air est également utilisée pour refroidir le moteur et les freins.

CARROSSERIE

Combinaison de matériaux
La GT-R tire sa rigidité exceptionnelle d'une combinaison de matériaux comprenant la fibre de carbone, l'aluminium moulé et l'acier.

Pour la rigidité structurelle, les contre-portes sont en aluminium coulé afin de limiter les déformations en cas d'accident. Ce matériau est également utilisé pour les amortisseurs avant et les supports de suspension. La barre anti-rapprochement arrière est en alliage de fibre de carbone avec une structure alu en nid d'abeille.

Peinture antichoc, double couche de vernis et traitement anti-rayures
La NISSAN GT-R pouvant rouler à très grande vitesse, sa peinture risquerait d'être abîmée par les moindres projections de gravillons. Les couleurs Pearl Blue, Gun Metallic, Vibrant Red et Ultimate Silver bénéficient d'une couche de vernis antichoc appliquée au-dessus de la calandre et sur la partie antérieure des ailes arrière, afin de protéger les zones les plus vulnérables aux impacts. Une double couche de vernis est également appliquée sur l'ensemble du véhicule pour une protection accrue. Toutes les peintures, à l'exception du coloris Pearl White, bénéficient d'un vernis exclusif avec traitement antirayures plus résistant qu'un vernis traditionnel, également capable de se régénérer pour réparer les rayures superficielles – la carrosserie même éraflée semble comme neuve, à l'œil et sous les doigts. La nouvelle NISSAN GT-R existe aussi en Katsura Orange, un coloris original qui ne manquera pas de se faire remarquer.

LED

Des phares à faisceau ultra-large - une idée lumineuse et révolutionnaire

Les phares xénon de la NISSAN GT-R sont équipés de 4 groupes de LED pour un éclairage avant plus intense et plus proche de la lumière du jour. Spécialement conçus pour la GT-R, ils créent un faisceau lumineux ultra-large améliorant la visibilité, notamment en virage. La portée des phares s'ajuste en outre automatiquement à la vitesse – et quand on sait quelles vitesses ce bolide peut atteindre, c'est très rassurant. Leur portée est telle que les antibrouillards ne sont pas utiles. Priorité aussi à la sécurité des autres usagers : grâce à un jeu de trois réflecteurs, les feux de croisement de la GT-R assurent un faisceau très large, sans éblouir les voitures qui viennent d'en face.

Feux de route hyper LED
Pour être encore mieux vue, la GT-R est dotée de feux à hyper LED. Compacts, ces feux sont très visibles même en plein jour.

CHÂSSIS

La tenue de route exceptionnelle de la NISSAN GT-R repose sur une architecture à roues indépendantes reliées aux berceaux avant et arrière en 6 points. Le système exclusif d'amortissement piloté Bilstein® DampTronic est paramétrable par le conducteur. Il contrôle plusieurs paramètres pour assurer un maximum de précision dans toutes les situations.

Le châssis a évolué pour permettre de maîtriser la GT-R même à très grande vitesse et de donner au conducteur l'impression de coller à la route. La position du caoutchouc de la suspension avant a été modifiée et une nouvelle barre antiroulis rajoutée afin de réduire les effets des transferts de charge. De nouveaux réglages de la suspension ont permis d'abaisser le centre de gravité.

Le système d'amortissement Bilstein® DampTronic fonctionne selon trois modes sélectionnables par le conducteur. Normal pour les déplacements au quotidien, Confort pour les longs parcours et R comme Racing pour une conduite sportive. La suspension a également été recalibrée pour une conduite plus fluide tout en offrant une meilleure accroche aux pneumatiques. Tout aussi innovant : le système contrôle en permanence 11 paramètres différents du comportement du véhicule pour optimiser la tenue de route en toute situation.

La NISSAN GT-R est chaussée de Dunlop SP Sport Maxx GT 600 DSST CTT ultra-haute performances, développés spécifiquement pour elle. Ils intègrent la fonctionnalité roulage à plat pour une sécurité accrue en cas de crevaison. La dimension des pneus avant est 255/40ZRF20 et celle des pneus arrière 285/35ZRF20. Et pour profiter de la NISSAN GT-R par tous les temps, des pneus Dunlop SP 7010 All Season Runflat sont proposés dans le pack hiver optionnel.

Les jantes en aluminium forgé 20" RAYS sont équipées d'un système de pincement du pneu pour éviter à ce dernier de glisser autour de la jante lors des forts freinages ou accélérations. Recouvertes d'une peinture haut de gamme presque noire, les jantes habillent les roues pour donner à la GT-R un look encore plus puissant.

DISQUES DE FREIN 15"

Chaque étrier de frein est taillé dans un bloc d'aluminium

La NISSAN GT-R est équipée d'un système de freinage haute performance reposant sur des étriers fixes Brembo à six pistons à l'avant et quatre à l'arrière, conçus pour elle. Les disques flottants ventilés et perforés de 390 mm à l'avant et 380 mm à l'arrière sont associés à des plaquettes haute performance pour un freinage puissant et endurant. Le montage est radial comme sur les bolides de compétition pour éviter tout problème en freinage extrême.

BOUTON DE COMMANDE

Le secret de la performance de A à Z réside dans une commande qui permet au conducteur d'ajuster les caractéristiques dynamiques de la NISSAN GT-R à tout moment. La transmission, la suspension et le contrôle de stabilité (VDC) sont paramétrables selon trois modes. Le mode R est dédié à la performance absolue, le mode Normal est adapté aux déplacements quotidiens et un troisième mode est exclusif à chacun des éléments paramétrables. Le conducteur peut aussi passer du mode automatique à la boîte manuelle. Performance, adrénaline et contrôle total – sur le Nürburgring, sur l'autoroute, par temps de pluie ou de neige, ou tout simplement en ville, sur des chaussées irrégulières.

De la route à la piste – du bout des doigts

COCKPIT

Le dessin du combiné d'instruments rappelle une structure d'engrenages ; au centre, le compte-tours est surmonté en haut à droite par un indicateur de rapport engagé pour une lisibilité immédiate en conduite sportive.

QUESTION DE TECHNOLOGIE

Écran multifonction

Au sommet de la console centrale trône l'écran multifonction tactile 8" qui vous permet de garder le contrôle sur les paramètres de la mécanique et du véhicule. L'écran peut agir comme une véritable télémétrie embarquée en affichant les paramètres mécaniques et les performances dynamiques. Une fonction est dédiée à l'analyse de l'accélération latérale et du freinage et affiche les informations durant 20 secondes. Particulièrement utile sur circuit, cette fonction peut enregistrer les performances et permettre d'identifier les corrections de trajectoire superflues, pour affiner la technique de pilotage et s'améliorer au fil des tours.

SOUND MANAGEMENT

En supprimant les bruits indésirables et en amplifiant ceux qui ravissent les oreilles, notamment le son envoûtant des quadruples sorties d'échappement, la nouvelle NISSAN GT-R éveille plus que jamais les sens, tout en conservant un habitacle silencieux en vitesse de croisière. Le contrôle actif du bruit (Active Noise Cancellation) identifie et réduit les sons basse fréquence indésirables grâce à des microphones judicieusement disposés au sein de l'habitacle et à une onde sonore de même amplitude que les haut-parleurs.

SOUND MANAGEMENT DU SILENCIEUX

Échappement en titane avec soupape de contrôle

La soupape de contrôle électronique située au niveau des nouveaux échappements en titane aide à moduler la résonance du silencieux – si le pilote aime profiter de la performance de son bolide par tous ses sens, il a parfois besoin de se faire plus discret. Par la commande de contrôle, il peut fermer la soupape de l'échappement pour démarrer le moteur en silence et générer aussi bien moins de dB à bas régime.

ABSORPTION DU SON

Plusieurs dispositifs de technologie d'absorption du son ont été étudiés pour rendre l'habitacle de la nouvelle NISSAN GT-R encore plus silencieux : isolation phonique située derrière le combiné d'instrumentation, pare-brise acoustique et tableau de bord isolant. Des isolants phoniques disposés dans les ailes arrière ont été spécifiquement conçus afin de supprimer les bruits indésirables provenant du moteur et des pneus arrière.

CARROSSERIE ZONÉE

SÉCURITÉ EMBARQUÉE

La collision est parfois inévitable. La conception de la carrosserie rend néanmoins la NISSAN GT-R ultra-sûre pour tous les passagers, avec des structures absorbant efficacement l'énergie du choc.

CEINTURES DE SÉCURITÉ AVEC CAPTEURS

Les capteurs intégrés aux ceintures avant les tendent lorsque les airbags sont déclenchés. Si la pression du corps est trop forte, le capteur relâche bien sûr la ceinture.

6
AIRBAGS DE SÉRIE

PROTECTION DE DERNIÈRE GÉNÉRATION

Le NISSAN Advanced-Airbag-System combine des airbags avant (déploiement en 2 temps) à des capteurs de ceintures de sécurité et de présence de passagers. Des airbags latéraux sont montés dans les sièges avant et des airbags rideaux dans le pavillon pour protéger les passagers avant.

HIGH PERFORMANCE – LE FIL CONDUCTEUR DE LA NISSAN GT-R

VDC — CONTRÔLE DE LA STABILITÉ

Le VDC de la NISSAN GT-R répartit automatiquement la puissance entre les roues en cas de sur- ou sous-virage, pour mieux maintenir la trajectoire.

ABS — ANTIBLOCAGE DES FREINS

L'ABS empêche le blocage des roues lors d'un freinage soudain pour éviter la collision.

TCS — CONTRÔLE DE LA TRACTION

Quand le TCS de la NISSAN GT-R détecte le patinage des roues motrices, il décélère le véhicule afin que vous en gardiez un contrôle efficace.

EBD — RÉPARTITION ÉLECTRONIQUE DE LA FORCE DE FREINAGE

L'EBD contrôle la répartition du poids et adapte la force de freinage arrière selon le chargement ou le nombre de passagers.

TEINTES ET SELLERIES

Katsura Orange_M_EBG*

Vibrant Red_S_A54*

Pearl Blue_M_RAY*

Gun Metallic_M_KAD*

Pearl Black_M_GAG*

Pearl White_M_QAB

Ultimate Silver_SP_KAB*

*anti-rayures

M = Métallisé

S = Standard

SP = Peinture spéciale nacrée

Sellerie en cuir noir à inserts en suédine

Cuir semi-aniline, Samurai Black (uniquement sur Prestige Edition)

Cuir semi-aniline, Pale Ivory (uniquement sur Prestige Edition)

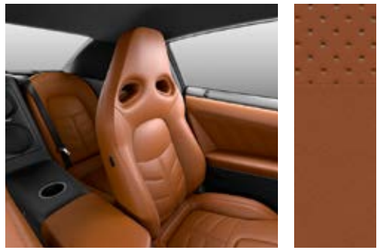

Cuir semi-aniline, Tan (uniquement sur Prestige Edition)

Cuir semi-aniline, Amber Red (uniquement sur Prestige Edition)

Sièges avant RECARO®: cuir noir à inserts de cuir rouge et surpiqûres (uniquement sur Black Edition)

DIMENSIONS

A: Longueur totale : 4710 mm

B: Empattement : 2780 mm

C: Largeur totale : 1895 mm

D: Hauteur totale : 1370 mm

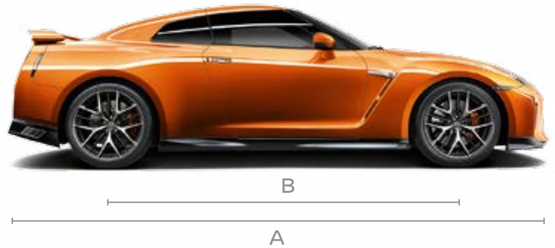

NOTRE PROMESSE CLIENT

NOTRE PROMESSE. VOTRE EXPÉRIENCE.

NOUS ET NOS PARTENAIRES NISSAN PARTICIPANTS TENONS PAROLE. AUJOURD'HUI, DEMAIN ET APRÈS-DEMAIN. SACHEZ QUE NOUS SOMMES LÀ POUR VOUS, NOTRE CLIENT NISSAN. HONNÊTES, DIRECTS ET SÉRIEUX, NOUS TRAITONS VOS DEMANDES, RÉPONDONS À VOS QUESTIONS ET VOS SOUHAITS. À TOUT MOMENT.

VÉHICULE DE REMPLACEMENT GRATUIT

DEVIS ENGAGEANT*

ASSISTANCE 24/24, 7/7

CONTRÔLE DE VÉHICULE OFFERT

POUR EN SAVOIR PLUS, PASSEZ SUR :
nissan.ch

PEU IMPORTE OÙ, QUAND ET QUOI :
Appelez-nous gratuitement. Nous sommes là pour vous au **0800 860 900**.
(Depuis l'étranger, composez le +41 44 736 55 50).

*Cet engagement est réservé aux clients particuliers chez les partenaires NISSAN participants. Plus de détails sur nos prestations dans les Conditions Générales de «YOU+NISSAN» sur nissan.ch

Swiss Free Service 6/60'000 GT-R
Service gratuit inclus jusqu'à 6 ans ou 60 000 km. Selon la première éventualité.

NISSAN SWISS FREE SERVICE

En optant pour le NISSAN Swiss Free Service, vous profitez d'un forfait entretien très intéressant. Cette offre s'applique à tous les véhicules GT-R neufs achetés à partir du 1er octobre 2014 dans un NISSAN HIGH PERFORMANCE CENTER (NHPC) sur le territoire suisse ou dans la principauté du Liechtenstein.

SERVICE GRATUIT INCLUS JUSQU'À 6 ANS OU 60 000 KM*

Les prestations suivantes sont incluses dans le NISSAN Swiss Free Service pour une durée d'exploitation (après la première mise en circulation) de 6 ans ou 60 000 km* : toutes les révisions périodiques prescrites (entretien après 2000 km, entretien annuel). Toutes les tâches d'entretien doivent être réalisées par l'un des NHPC officiels.

SERVICE D'ENLÈVEMENT ET DE LIVRAISON NISSAN

Si vous le souhaitez, il est possible de venir chercher votre NISSAN GT-R pour la réalisation des révisions périodiques prescrites (service d'enlèvement et de livraison) et de la transférer gratuitement jusqu'au NHPC de votre choix. L'enlèvement s'effectue à votre domicile ou sur votre lieu de travail sur le territoire national si ce dernier ne se trouve pas à plus de 50 km de votre domicile. Les services d'enlèvement et de livraison ne sont valables que pour la Suisse. Une fois les travaux d'entretien terminés, le véhicule est rapporté à l'adresse de départ. Si vous avez besoin d'un véhicule de remplacement pendant toute la durée de l'entretien, vous devez en convenir avec votre NHPC. Le service d'enlèvement et de livraison n'inclut pas la mise à disposition d'un véhicule de remplacement.

Prestations non incluses
Le remplacement des disques de frein, plaquettes de frein, embrayages, de tous les liquides, des balais d'essuie-vitres, des lampes à incandescence, des DEL et des batteries, les frais liés au contrôle de géométrie, aux changements de roues ou de pneus, à l'équilibrage, aux pneumatiques, les frais engendrés par la perte des clés, les dégâts de carrosserie ou dommages causés par un accident, le vandalisme, les réparations après intervention tierce, les dommages élémentaires, les dommages causés par les morsures de martre ou les accessoires montés ultérieurement. Sont aussi exclus : les dommages aux vitres, les dommages dans l'habitacle (rembourrage et habillage intérieur) ainsi que les dégâts provoqués par des sollicitations excessives (activités de sport automobile par exemple), toute utilisation contraire au manuel d'utilisation, ainsi que les dommages en résultant. Ne sont pas non plus couverts les frais pour le nettoyage du véhicule, l'entretien de la peinture, les contrôles techniques légaux et les redevances correspondantes, les frais d'assurance, les travaux d'entretien sans les contrôles d'entretien correspondants, les coûts consécutifs à cette énumération ainsi que les réclamations pour prestations non utilisées.

*selon la première valeur atteinte

VOUS ÊTES NOTRE MOTEUR !

Vous stimulez notre imagination. Vous attisez notre ingéniosité. Vous nous incitez à bousculer les traditions pour innover. Et chez NISSAN, l'innovation ne se limite pas à superposer des idées ou à les adapter : elle nous pousse à sortir des sentiers battus, à nous réinventer en permanence. Elle nous fait développer des solutions originales afin de répondre à toutes vos attentes, les plus imprévues comme les plus pragmatiques. Car chez NISSAN, nous concevons des automobiles, des accessoires et des services qui sortent de l'ordinaire, qui rendent enthousiasmant ce qui est pratique et inversement. Tout cela, pour que vous ayez chaque jour plus de plaisir de conduire.

LA NISSAN GT-R VOUS OFFRE :

3 ANS/100 000 KM DE GARANTIE
12 ANS DE GARANTIE ANTICORROSION
INTERVALLES ENTRE LES RÉVISIONS :
12 MOIS OU 20 000 KM

Plus d'infos sur l'éventail des garanties sur nissan.ch ou auprès de votre agent NISSAN.

nissan.ch

Découvrez l'univers NISSAN sur

Tout a été mis en œuvre pour garantir l'exactitude du contenu de cette publication au moment de l'impression (janvier 2018). Dans le cadre de la politique d'amélioration continue de ses produits, NISSAN Europe se réserve le droit, à tout moment et sans préavis, d'apporter des modifications aux spécifications et aux véhicules décrits et représentés. Les agents NISSAN sont informés dans les meilleurs délais des éventuelles modifications. Nous vous invitons par conséquent à vous adresser à votre agent NISSAN pour recevoir les informations les plus récentes. En raison des procédés d'impression, les couleurs présentées sur cette brochure peuvent différer légèrement des teintes réelles de carrosseries et de selleries. Tous droits réservés. La reproduction intégrale ou partielle de la présente brochure sans l'accord écrit préalable de NISSAN EUROPE est interdite. Service clients en Suisse : NISSAN CENTER EUROPE GMBH (Brühl), Zweigniederlassung Urdorf, Postfach 482, Bergermoosstrasse 4, 8902 Urdorf, Suisse, www.nissan.ch ou chez tout agent du réseau NISSAN. Pour en savoir plus sur NISSAN ou connaître l'agent NISSAN le plus proche, appelez gratuitement le 0800 860 900.

Brochure imprimée sur papier blanchi sans chlore – MY16 GT-R Event Brochure SFR 01/2018 – Imprimée en UE.
Création DESIGNORY, France – Production eg+ worldwide, France – Tél. : +33 1 49 09 25 35.

Votre agent NISSAN :

Innovation that excites

NISSAN GT-R

LISTE DE PRIX

valable à partir du 1er janvier 2020

Équipements

GT-R

GT-R Black Edition

Principaux équipements de série

Prix TVA incluse : dès Fr. 127 900.–

Équipements technologiques

Motorisation
- Moteur V6 3.8 l bi-turbo
- Bloc-cylindres en aluminium avec alésage traité au plasma
- Pistons en aluminium
- Système d'allumage NISSAN Direct Ignition System avec bougies à pointe d'iridium et séquence d'allumage différencié sur chaque cylindre
- Commande des gaz à gestion électronique Drive by Wire
- Lubrification haute pression avec refroidissement par thermostat et carter magnésium
- Système d'échappement sport en titane avec soupape réglable et entrées jumelées

Entraînement
- Transmission intégrale ATTESA ET-S avec boîte-pont arrière indépendante, brevetée (boîte de vitesses, différentiel et bloc d'entraînement d'essieu)
- Arbre de transmission robuste en composite de carbone entre moteur et boîte-pont
- Contrôle électronique de traction
- Différentiel autobloquant performant (TBR 1.5)
- Contrôle de stabilité électronique VDC-R avec 3 modes de réglage (Normal, R, Off)

Transmission
- Boîte séquentielle GR6 à double embrayage avec 3 modes de réglage (manuel/sélecteur de vitesses – automatique – mode R/temps d'embrayage réduits)
- Système DRM de régulation automatique du régime moteur lors du rétrogradage
- Mode SAVE pour une conduite économique

Freins
- Freins à disques Brembo®, Ø 390 mm à l'avant et 380 mm à l'arrière
- Freins à disques flottants, en 2 parties, avec ventilation intérieure en forme de diamant, à l'avant et à l'arrière
- Etriers monoblocs ultrarobustes (6 pistons à l'avant/4 pistons à l'arrière) avec suspension de compétition (3 points à l'avant et 2 pistons à l'arrière)
- Système antiblocage intégral (ABS)
- Répartition électronique de la force de freinage (EBD)
- Assistance au freinage d'urgence NISSAN

Suspension et direction
- Suspension avant : double triangulation avec parties en aluminium
- Suspension arrière : essieu arrière multibras avec parties en aluminium
- Châssis auxiliaire solide à l'avant et à l'arrière, 6 points de suspension sur le véhicule
- Système d'amortissement Bilstein® DampTronic avec 3 modes manuels
  - › Normal/Sport : amortissement électronique automatique
  - › R : amortissement maximal en conduite sportive
  - › Confort : confort optimal
- Direction électronique à crémaillère avec direction assistée asservie à la vitesse

Équipements intérieur

Audio/navigation/écran multifonction
- NissanConnect:
  - › Système multimédia avec écran tactile capacitif 8" : radio-CD/DVD compatible MP3, prise AUX, radio numérique (DAB), 2 prises USB, streaming audio Bluetooth®, kit mains-libres et commande vocale, passerelle iPod®, caméra de recul
  - › Système de navigation à disque dur HDD avec RDS-TMC (Traffic Message Channel) et reconnaissance vocale
  - › Apple CarPlay®
- Système audio BOSE® avec 11 haut-parleurs et un subwoofer 2 Nd®
- Active Noise Cancellation (ANC)
- Active Sound Enhancement (ASE) : amélioration du son moteur par le système BOSE®
- IT-Commander dans la console centrale pour gérer les systèmes embarqués (navigation, multimédia, télémétrie)
- Télémétrie : affichage graphique des performances (5 types de graphiques) et affichage du chrono. Par Sony® Polyphony Digital et Xanavi Infomatics Corp.

Confort
- Système INTELLIGENT KEY
- Gestion électronique de la soupape asservie à la régime moteur
- Bloc d'instrumentation analogue, avec cadran look carbone, avec affichage numérique des vitesses
- Climatisation automatique bi-zone
- Lève-glaces électriques
- Rétroviseurs extérieurs rabattables électriquement
- Régulateur de vitesse
- Colonne de direction réglable en hauteur et en profondeur
- 2 prise 12 volts
- Console centrale avant avec accoudoir, espace de rangement et porte-gobelet
- Console centrale arrière avec porte-gobelet

Sièges et selleries
- Volant, poignée de porte, frein à main et pommeau du levier de vitesses gainés de cuir
- Tableau de bord, console centrale, revêtement des portières et banquette arrière en skaï
- Console centrale à finition carbone
- Siège électrique pour le conducteur (8 positions)
- Siège électrique pour le passager avant (4 positions)
- Sièges avant chauffants
- Deux sièges arrière individuels (2+2)
- Pédalier en aluminium
- Finition intérieure style métal poli
- Pavillon noir
- Sièges baquets RECARO®, côtés de l'assise et flancs des sièges rouges
- Assises en cuir perforé
- Poignées, volant, pommeau du levier de vitesses et tableau de bord à surpiqûres rouges

Équipements extérieur

Roues et pneumatiques
- Jantes en alliage forgé RAYS 20" à 20 rayons, à bords dentés pour un meilleur grip sur les pneus
- Pneumatiques Dunlop SP Sport Maxx GT600 DSST CTT avec système de roulage à plat (gonflés à l'azote)

Carrosserie
- Plateforme Premium Midship, montage de précision avec aménagements spéciaux
- Barre avant anti-rapprochement en carbone
- Couvre-coffre en aluminium
- Passage de la suspension avant et construction des portes en fonte d'aluminium
- Toutes les pièces de carrosserie externe sont pressées en plusieurs étapes pour garantir stabilité et précision
- Barre transversale/support de radiateur avant en composite de carbone
- Peinture haute technologie en 6 phases, dont 2 de vernis totalement transparent et protection anti-gravillons aux endroits critiques

Aérodynamisme
- Appui automatiquement généré par la montée en vitesse
- Dessous de caisse entièrement couvert
- Spoiler arrière couleur carrosserie avec troisième feu stop intégré
- Ailes spécialement dessinées pour optimiser le flux d'air dans les passages de roues
- Flux d'air optimisé sous la caisse et dans les passages de roues pour un meilleur refroidissement du moteur, de la transmission et des freins (p.ex. prises d'air NACA)

Style/fonctionnalités
- Allumage automatique des phares
- Système d'éclairage adaptatif AFS (Adaptive Front Lighting System)
- Portée des phares asservies à la vitesse
- Feux de croisement à faisceau extra large et phares à HID (High Intensity Discharge)
- Phares multi-LED à décharge à grande intensité (Blitz), position diurne
- Éclairage à LED : feu de recul, feu-stop, antibrouillard arrière, feux diurnes avant
- Rétroviseurs extérieurs dégivrants à réglage électrique couleur carrosserie, rabattables électriquement
- Rétroviseur intérieur avec anti-éblouissement automatique
- Poignées alu intégrées à la carrosserie
- Quadruple embout échappement à finition chrome
- Vitres anti-UV (pare-brise et vitres latérales)
- Pare-brise à verre acoustique pour réduire les nuisances sonores des flux d'air

Équipements de sécurité

- Système d'airbags NISSAN (Advanced Air Bag System, AABS) pour le conducteur et le passager avant
- Airbags latéraux intégrés aux dossiers des sièges et airbags tête/thorax dans la structure du toit
- Ceinture de sécurité à trois points, avec prétensionneurs et limiteurs d'effort
- Appuis-tête actifs, sièges avant
- Segments de la carrosserie avec zone tampon avant et arrière
- Points de déformation programmée sur le capot, barres anticollision en acier dans les portes, colonne de direction à absorption d'énergie
- Aide au stationnement avant et arrière
- Transmission intégrale ATTESA E-TS avec contrôle électronique de la traction
- Contrôle électronique de la stabilité (ESP)
- Système de contrôle de la pression des pneumatiques (RDCS)
- Antidémarrage électronique
- Système antivol
- Aide au démarrage en côte

Tous les prix indiqués en Fr., TVA 7.7% incl., sont des prix recommandés indicatifs du constructeur. NISSAN SWITZERLAND se réserve le droit de modifier prix et équipements à tout moment et sans préavis. Votre agent NISSAN vous informera volontiers des éventuelles modifications. Cette liste de prix remplace toutes les précédentes.

Équipements

GT-R

GT-R Prestige Edition
En plus de la version GT-R Black Edition — Prix TVA incluse : dès Fr. 129 850.–

Équipements technologiques	Équipements intérieur	Équipements extérieur	Équipements de sécurité
	• Intérieur cuir : sellerie, poignées, volant, pommeau de levier de vitesses, habillages portières, console centrale, partie basse de la planche de bord (Black, Cognac, Dark Red ou gris clair)		

GT-R 50th Anniversary Edition
En plus de la version GT-R Prestige Edition — Prix TVA incluse : dès Fr. 135 350.–

Équipements technologiques	Équipements intérieur	Équipements extérieur	Équipements de sécurité
	• Intérieur Twilight Grey en exclusivité • Pavillon Alcantara® à surpiqûres contrastées • Logo 50th Anniversary sur la console centrale	• Jantes en alliage forgé RAYS 20" à 20 rayons, à brods crénelés pour une meilleure accroche sur les pneus, avec inserts bleus et logo 50th Anniversary • Peinture nacrée Bayside Blue en exclusivité, bandes blanches collées sur les capot, toit et couvre-coffre • Logo 50th Anniversary à l'arrière	

GT-R Track Edition
En plus de la version GT-R Prestige Edition — Prix TVA incluse : dès Fr. 141 460.–

Équipements technologiques	Équipements intérieur	Équipements extérieur	Équipements de sécurité
• Amortissement Bilstein® optimisé par Nismo (gestion électronique)	• Sièges baquets carbone RECARO® • Sièges avant réglables manuellement • Suppression sièges chauffants • Emblème Track Edition dans la console centrale	• Jantes en alliage forgé Nismo 20" à 9 rayons de RAYS, noir, look Nismo (largeur avant : 10.0") • Pneumatiques Dunlop SP Sport Maxx GT600 DSST CTT NR1 avec système de roulage à plat – gonflés à l'azote (spécial Nismo) • Collage supplémentaire de la carrosserie pour plus de rigidité	

GT-R NISMO
En plus de la version GT-R Track Edition — Prix TVA incluse : dès Fr. 239 460.–

Équipements technologiques	Équipements intérieur	Équipements extérieur	Équipements de sécurité
• Deux turbocompresseurs GT-R Nismo GT3 • Système de refroidissement des freins avec canal carbone • Freins à disques Brembo® en carbone, avec un diamètre de 410 mm à l'avant et 390 mm à l'arrière • Étriers de frein avec peinture jaune résistant à la chaleur	• NissanConnect Nismo avec fonction d'enregistrement des performances sur une sélection de circuits • 1 prise 12 volts • Sièges baquets carbone Nismo RECARO® en Alcantara® rouge & noir, avec logo Nismo et surpiqûres rouges • Assises en Alcantara® • Volant Nismo en Alcantara® gris foncé, avec repère central en cuir rouge • Casquette au-dessus des cadrans et partie supérieure de la planche de bord en Alcantara® gris foncé • Emblème Nismo dans la console centrale • Réglage électrique de l'inclinaison de l'assise	• Couvre-coffre en carbone • Longerons latéraux en carbone Nismo • Protection carbone avant de dessous de caisse avec canal de refroidissement • Aileron arrière central de compétition en carbone • Bouclier avant de compétition en carbone, avec liseré rouge et nouveau profil de sous-déflecteur • Toit en revêtement carbone • Capot en fibre de carbone • Ailes et ouïes en fibre de carbone	

Tous les prix indiqués en Fr., TVA 7.7% incl., sont des prix recommandés indicatifs du constructeur. NISSAN SWITZERLAND se réserve le droit de modifier prix et équipements à tout moment et sans préavis. Votre agent NISSAN vous informera volontiers des éventuelles modifications. Cette liste de prix remplace toutes les précédentes.

Motorisations & Prix

GT-R

ESSENCE			Prix en Fr. (TVA 7.7% incl.)				
Cylindrée (l)	Transmission	ch (kW)	GT-R Black Edition	GT-R Prestige Edition	GT-R 50th Anniversary	GT-R Track Edition	GT-R NISMO
3.8	Boîte séquentielle GR6 à double embrayage	570 (419)	**127 900.–**	**129 850.–**	**135 350.–**	**146 000.–**	
3.8	Boîte séquentielle GR6 à double embrayage	600 (441)					**239 460.–**

Packs optionnels

	GT-R Black Edition	GT-R Prestige Edition	GT-R 50th Anniversary	GT-R Track Edition	GT-R NISMO	Prix en Fr. (TVA 7.7% incl.)
Intérieur Amber Red (rouge sombre)	—	○	—	—	—	**0.–**
Intérieur Light Grey (gris clair)	—	○	—	—	—	**0.–**
Intérieur Samurai Black (noir)	—	○	—	—	—	**0.–**
Intérieur Tan (brun cognac)	—	○	—	—	—	**0.–**
Intérieur Twilight Grey	—	—	●	—	—	**0.–**
Spoiler arrière carbone	○	—	—	○	—	**3240.–**

Couleurs

	GT-R / Black- / Prestige- / Track Edition	GT-R 50th Anniversary	GT-R NISMO
	G (Black)	**B (Twilight Grey)**	**G (Black)**
A54 Vibrant Red (peinture standard)	**0.–**	—	**0.–**
GAG Phantom Black (peinture métallisée)	**1250.–**	—	**1250.–**
KAD Gun Metallic (peinture métallisée)	**1250.–**	—	—
QAB Brilliant White (peinture métallisée)	**1250.–**	—	**1250.–**
EBG Katsura Orange (peinture nacrée)	**2500.–**	—	—
KAB Ultimate Silver (peinture nacrée)	**2500.–**	—	**2500.–**
RCB Bayside Blue (peinture nacrée)	—	**0.–**	—

○ équipement spécial ● équipement de série — non disponible

Tous les prix indiqués en Fr., TVA 7.7% incl., sont des prix recommandés indicatifs du constructeur. NISSAN SWITZERLAND se réserve le droit de modifier prix et équipements à tout moment et sans préavis. Votre agent NISSAN vous informera volontiers des éventuelles modifications. Cette liste de prix remplace toutes les précédentes.

Garanties & Services NISSAN

GT-R

EXTENSION DE GARANTIE NISSAN 5★

L'extension de garantie NISSAN **5★** vous permet de continuer à utiliser votre véhicule en toute quiétude au-delà de la garantie d'usine de 3 ans. Vous êtes ainsi à l'abri de tout coût de réparation pouvant être couvert par la garantie.

- Spécifiquement dédiée aux véhicules NISSAN
- Bon contrôle des coûts
- Prise en charge d'un large éventail de réparations
- Cession en cas de revente de votre NISSAN
- Valorisation de votre capital auto
- Validité dans toute l'Europe
- Traitement simple
- Fiabilité absolue du service

GT-R version standard	+ 1 an (durée totale 4 ans)
Kilométrage maxi	**100 000 km**
Prix en Fr.	**3749.–**

GT-R Track Edition & NISMO	+ 1 an (durée totale 4 ans)
Kilométrage maxi	**100 000 km**
Prix en Fr.	**4399.–**

PRESTATIONS DE GARANTIE NISSAN

Sur toutes les voitures neuves, NISSAN offre les prestations de garantie suivantes :

Garantie voiture neuve 3 ans (jusqu'à 100 000 km)*
Garantie de 3 ans sur la peinture*
Garantie anticorrosion de 12 ans*

* Offres soumises aux conditions générales de garantie.

NISSAN FINANCE

Vous obtiendrez des informations concernant **NISSAN Finance** ainsi que des renseignements relatifs à nos conditions avantageuses auprès de votre agent NISSAN ou directement sur www.nissan-finance.ch

NISSAN ASSISTANCE – LA GARANTIE DE VOTRE MOBILITÉ

Partout, à tout moment et peu importe l'âge de votre NISSAN, nous tenons à ce que vous puissiez profiter de votre véhicule. Si une panne ou un accident vous en empêche, NISSAN Assistance prend le relais – 24 h/24 et dans toute l'Europe. Appelez notre numéro dédié et nous ferons notre possible pour vous permettre de poursuivre votre route.

NISSAN Assistance est comprise dans la garantie constructeur – 3 ans pour une voiture neuve et 5 ans pour un utilitaire neuf. Si vous confiez ensuite vos révisions périodiques à votre agent NISSAN, NISSAN Assistance vous est offerte d'un entretien programmé à l'autre – même si vous n'aviez pas confié votre véhicule à un partenaire NISSAN auparavant.

NISSAN SWISS FREE SERVICE

En optant pour le NISSAN Swiss Free Service, vous profitez d'un forfait entretien très intéressant. Cette offre s'applique à tous les véhicules GT-R neufs achetés à partir du 1er octobre 2014 dans un NISSAN HIGH PERFORMANCE CENTER (NHPC) sur le territoire suisse ou dans la principauté du Liechtenstein.

Service gratuit inclus jusqu'à 6 ans ou 60 000 km[1]

Les prestations suivantes sont incluses dans le NISSAN Swiss Free Service pour une durée d'exploitation (après la première mise en circulation) de 6 ans ou 60 000 km[1] : toutes les révisions périodiques prescrites (entretien après 2000 km, entretien annuel). Toutes les tâches d'entretien doivent être réalisées par l'un des NHPC officiels.[2]

Service d'enlèvement et de livraison NISSAN

Si vous le souhaitez, il est possible de venir chercher votre NISSAN GT-R pour la réalisation des révisions périodiques prescrites (service d'enlèvement et de livraison) et de la transférer gratuitement jusqu'au NHPC de votre choix. L'enlèvement s'effectue à votre domicile ou sur votre lieu de travail sur le territoire national si ce dernier ne se trouve pas à plus de 50 km de votre domicile. Les services d'enlèvement et de livraison ne sont valables que pour la Suisse. Une fois les travaux d'entretien terminés, le véhicule est rapporté à l'adresse de départ. Si vous avez besoin d'un véhicule de remplacement pendant toute la durée de l'entretien, vous devez en convenir avec votre NHPC. Le service d'enlèvement et de livraison n'inclut pas la mise à disposition d'un véhicule de remplacement.

[1] au premier terme échu
[2] Prestations non incluses : Le remplacement des disques de frein, plaquettes de frein, embrayages, de tous les liquides, des balais d'essuie-vitres, des lampes à incandescence, des DEL et des batteries, les frais liés au contrôle de géométrie, aux changements de roues ou de pneus, à l'équilibrage, aux pneumatiques, les frais engendrés par la perte des clés, les dégâts de carrosserie ou dommages causés par un accident, le vandalisme, les réparations après intervention tierce, les dommages élémentaires, les dommages causés par les morsures de martre ou les accessoires montés ultérieurement. Sont aussi exclus : les dommages aux vitres, les dommages dans l'habitable (rembourrage et habillage intérieur) ainsi que les dégâts provoqués par des sollicitations excessives (activités de sport automobile par exemple), toute utilisation contraire au manuel d'utilisation, ainsi que les dommages en résultant. Ne sont pas non plus couverts les frais pour le nettoyage du véhicule, l'entretien de la peinture, les contrôles techniques légaux et les redevances correspondantes, les frais d'assurance, les travaux d'entretien sans les contrôles d'entretien correspondants, les coûts consécutifs à cette énumération ainsi que les réclamations pour prestations non utilisées.

Tous les prix indiqués en Fr., TVA 7.7% incl., sont des prix recommandés indicatifs de NISSAN SWITZERLAND – NISSAN CENTER EUROPE GMBH. NISSAN SWITZERLAND se réserve le droit de modifier les prix, ainsi que les équipements, à tout moment et sans préavis. Votre agent NISSAN se fera un plaisir de vous informer des changements. Cette liste de prix remplace toutes les versions précédentes.

Caractéristiques techniques GT-R

ESSENCE

Modèle	GT-R Black Edition, GT-R Prestige Edition, GT-R 50th Anniversary	GT-R Track Edition	GT-R NISMO
Moteur			
Désignation	VR38DETT		
Type de moteur	Moteur à essence, V6 biturbo en position longitudinale avant, bloc moteur et culasse en aluminium		
Nombre de soupapes	4 soupapes par cylindre, 4 arbres à cames en tête à entraînement par chaîne, avec commande variable des soupapes d'admission		
Alésage x course (mm)	95.5 x 88.4		
Cylindrée (cm^3)	3799		
Rapport volumétrique	9 : 1		
Puissance max. (ch (kW) à tr/min)	570 (419) / 6800	570 (419) / 6800	600 (441) / 6800
Couple max. (Nm à tr/min))	637 / 3300 – 5800	637 / 3300 – 5800	652 / 3600 – 5600
Puissance spécifique (ch(kW)/l)	150.00 (110.29)	150.00 (110.29)	157.94 (116.08)
Préparation du mélange	Système d'injection électronique NISSAN EGI (ECCS)		
Type de carburant	Super sans plomb DIN EN 228 (ROZ 100)		
Capacité du réservoir (l)	74		
Propulsion			
Type	Boîte GR6 à double embrayage		
Rapport de démultiplication, vitesse			
I	4.0565		
II	2.3016		
III	1.5950		
IV	1.2486		
V	1.0012		
VI	0.7964		
R	3.3830		
Démultiplication essieu			
avant	2.9375		
arrière	3.7000		
Propulsion	Transmission intégrale ATTESA E-TS avec contrôle électronique de la traction		
Performances / consommation			
Accélération 0 – 100 km/h (s)	2.8		
Vitesse max. (km/h)	315		
Coefficient de résistance à l'air (cW)	0.26		
Consommation cycle mixte*[1] (l/100 km) (procédure de mesure selon WLTP)	14.0	14.0	14.3
Émissions de CO_2 cycle mixte*[1] (g/km) (procédure de mesure selon WLTP)	316	316	325
Émissions de CO_2 générées par la production de carburant (g/km)	71	71	73
Émissions de CO_2 moyennes pour une voiture particulière en Suisse (g/km)	174		
Valeur cible de CO_2 (g/km) (procédure de mesur selon WLTP)	115		
Catégorie de rendement énergétique (A-G)	G		
Norme de pollution	EURO 6d-TEMP		
Suspension, direction et freins			
Suspension avant	Suspension à double triangulation en aluminium forgé, avec jambe de suspension et stabilisateur		
Suspension arrière	Suspension multibras en aluminium forgé		
Direction	Direction à crémaillère avec assistance hydraulique		
Système de freinage Brembo®	Système de freinage avec amplification de la force de freinage et assistance au freinage NISSAN, ABS électronique avec EBD et système électronique de stabilité VDC-R		
avant	freins à disques à ventilation intérieure (Ø 390 mm)		freins à disques carbone-céramique à ventilation intérieure (Ø 410 mm)
arrière	freins à disques à ventilation intérieure (Ø 380 mm)		freins à disques carbone-céramique à ventilation intérieure (Ø 390 mm)

* Comme sur tous les véhicules, la consommation et les performances de conduite différeront éventuellement des valeurs déterminées grâce à la norme de contrôle en fonction de la conduite, de l'état technique, des transformations ne faisant pas partie du modèle de série, de la qualité de la route et des conditions climatiques locales.

[1] La procédure WLTP (Worldwide harmonized Light vehicles Test Procedure) visant à harmoniser les tests de consommation/émissions des voitures et utilitaires légers du monde entier est en vigueur depuis le 01.09.2017. Au 01.09.2018, elle a remplacé la procédure européenne NEDC. Les conditions des tests WLTP étant encore plus réalistes, les valeurs constatées pour les consommations et émissions de CO_2 sont souvent plus élevées que celles du cycle NEDC. Les valeurs servent uniquement à fins de comparaison, elles ne se réfèrent pas à un véhicule concret et ne font pas partie d'une offre.

Le contenu correspond aux connaissances actuelles au moment de la mise sous presse. Sous réserve de modification des modèles présentés. Votre agent NISSAN se fera un plaisir de vous informer des changements éventuels.

Caractéristiques techniques

GT-R

ESSENCE

Modèle	GT-R Black Edition, GT-R Prestige Edition, GT-R 50th Anniversary	GT-R Track Edition	GT-R NISMO
Dimensions			
Longueur totale (mm)	4710	4710	4690
Largeur totale (mm)		1895	
Hauteur totale (mm)		1370	
Habitacle (mm)			
longueur		1750	
largeur		1475	
hauteur		1095	
Empattement (mm)		2780	
Écartement des roues (mm)			
avant	1590	1600	1600
arrière	1600	1600	1600
Diamètre de braquage (m)	12.1	12.1	12.3
Pneumatiques DUNLOP			
avant		255/40 ZRF20 101Y XL	
arrière		285/35 ZRF20 104Y XL	
Jantes			
avant	20 x 9.5J, ET +45	20 x 10J, ET +41	20 x 10J, ET +41
arrière	20 x 10.5J, ET +25	20 x 10.5J, ET +25	20 x 10.5J, ET +25
Garde au sol min. (mm)		105	
Contenance du coffre / poids			
Poids à vide* (kg)	1829	1829	1790
Contenance du coffre selon mesures de la VDA (l)		315	
Longueur min./max. (mm)		695 / 840	
Largeur min./max. (mm)		795 / 1470	
Hauteur min./max. (mm)		430 / 520	
Nombre de places assises		4 (2+2)	
Poids total autorisé (kg)		2200	
Répartition du poids (%)			
avant		54	
arrière		46	
Capacité du châssis (kg)	371	371	410
Charge max. essieu (kg)			
avant		1080	
arrière		1165	

* Poids du véhicule en état de rouler, y compris pleins des liquides de refroidissement, lubrifiants, carburants, avec outillage de bord et conducteur (75 kg) selon la directive 21/21/CEE. L'équipement supplémentaire peut augmenter le poids à vide du véhicule, réduisant par conséquent sa charge utile.

Le contenu correspond aux connaissances actuelles au moment de la mise sous presse. Sous réserve de modification des modèles présentés. Votre agent NISSAN se fera un plaisir de vous informer des changements éventuels.

Le système audio BOSE® pour la NISSAN GT-R

GT-R

11 enceintes haute fidélité

1. Une enceinte Néodyme 8 cm pour fréquences moyennes/aiguës (Centerfill) située sur le tableau de bord
2. Deux enceintes Néodyme 3.5 cm pour fréquences aiguës situées au niveau des rétroviseurs
3. Deux enceintes Néodyme 8 cm pour fréquences moyennes/aiguës situées dans les portières
4. Deux enceintes Néodyme large bande 16.5 cm situées dans les portières
5. Deux woofers Nd® 23 cm entre les sièges arrière, à intensité réglable par une commande spécifique
6. Deux enceintes Néodyme 8 cm pour fréquences moyennes/aiguës situées à l'arrière

Électronique audio

7. Amplificateur numérique placé sous le siège conducteur, avec système BOSE® de traitement numérique du signal et équaliseur 8 canaux
8. Deux microphones au plafonnier et à l'arrière pour identifier des bruits de moteur et de conduite.
9. Systèmes ANC et ASE pour réduire les bruits de roulement parasites et pour optimiser l'acoustique du moteur.

Les différents éléments du système audio BOSE® et l'unité principale installée en usine (p. ex. radio, lecteur CD ou système de navigation) ont été choisis de manière à garantir une expérience sonore optimale. Toute intervention (changement de certains composants, p. ex.) peut nuire considérablement à la qualité audio.

AUTOMOTIVE SYSTEMS

BOSE®

Le contenu correspond aux connaissances actuelles au moment de la mise sous presse. Sous réserve de modification des modèles présentés. Votre agent NISSAN se fera un plaisir de vous informer des changements éventuels.

Accessoires d'origine NISSAN

GT-R

Accessoires	GT-R
Cendrier à intégrer au porte-canette, éclairé	S
Housse de protection de la carrosserie GT-R, noire ou argent	S
Tapis de sol textile velours, noir	S

Dimensions (données en mm)

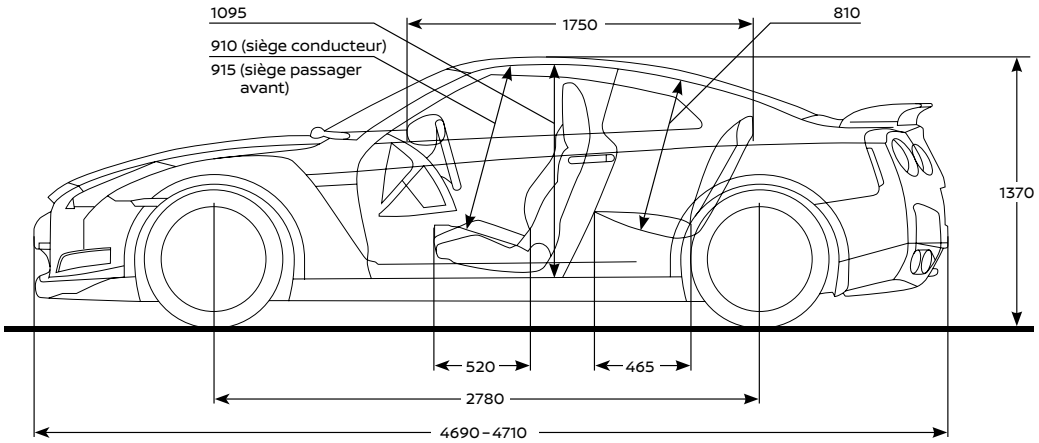

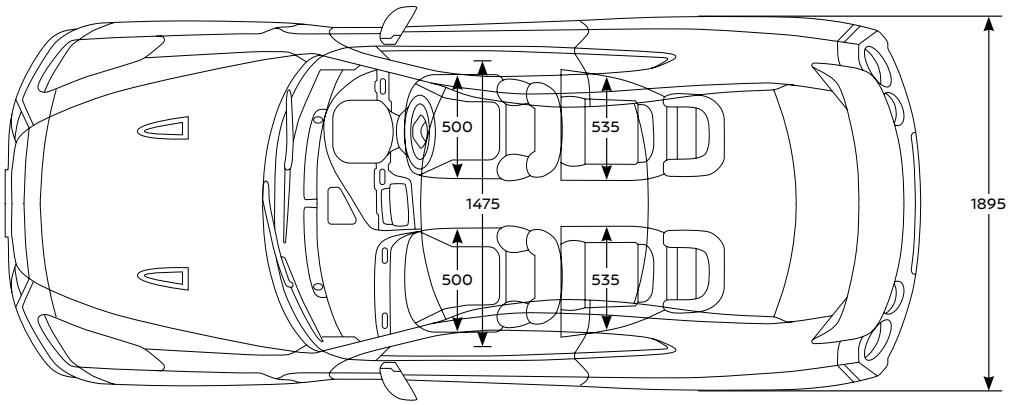

S accessoires montés par l'agent

Le contenu correspond aux connaissances actuelles au moment de la mise sous presse. Sous réserve de modification des modèles présentés. Votre agent NISSAN se fera un plaisir de vous informer des changements éventuels.

Votre agent NISSAN :

NISSAN SWITZERLAND, NISSAN CENTER EUROPE GMBH (Brühl), Zweigniederlassung Urdorf, Bergermoosstrasse 4, Postfach, CH-8902 Urdorf, www.nissan.ch/Version : janvier 2020

Le contenu correspond aux connaissances actuelles au moment de la mise sous presse. Sous réserve de modification des modèles présentés. Votre agent NISSAN se fera un plaisir de vous informer des changements éventuels.